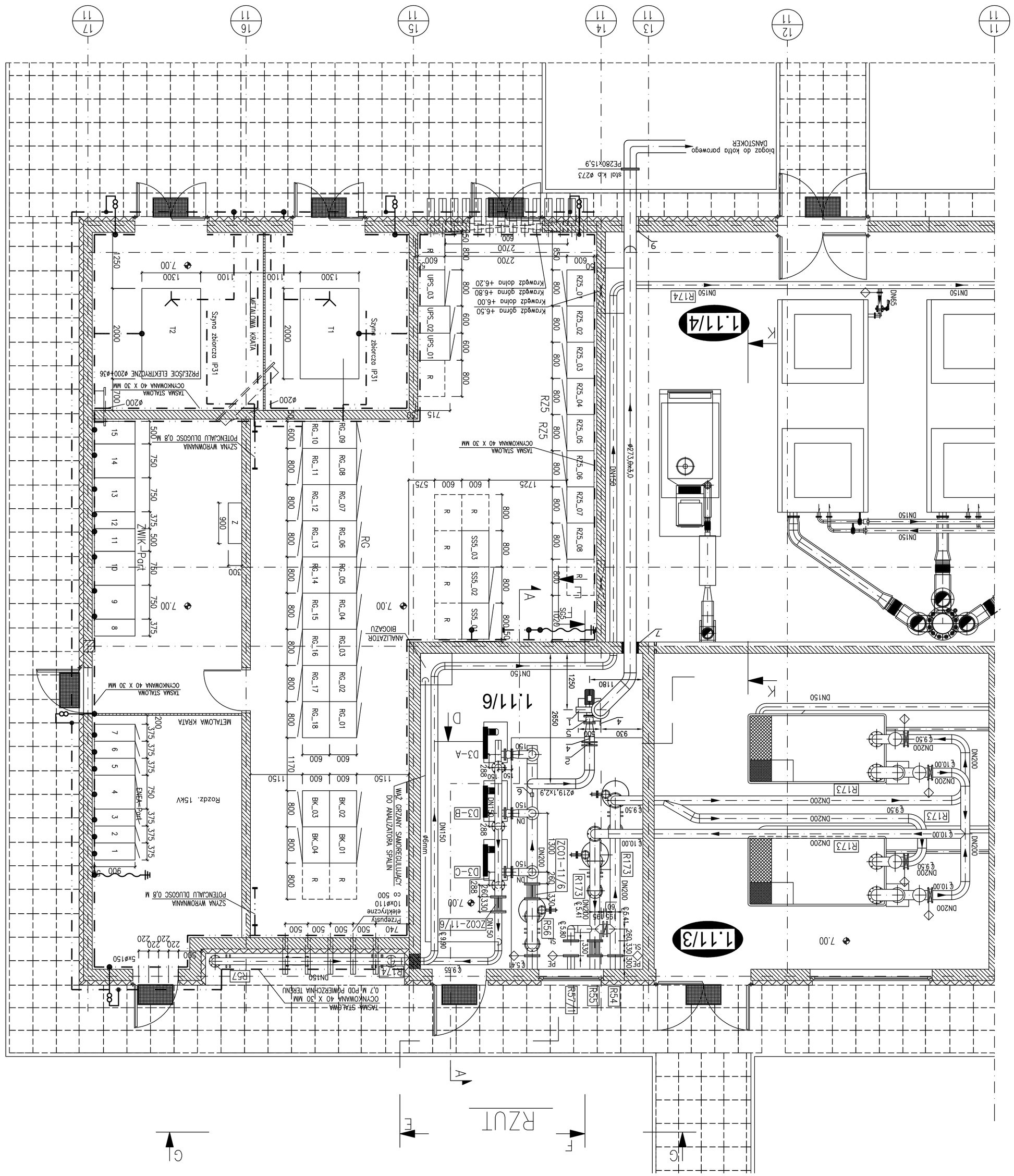

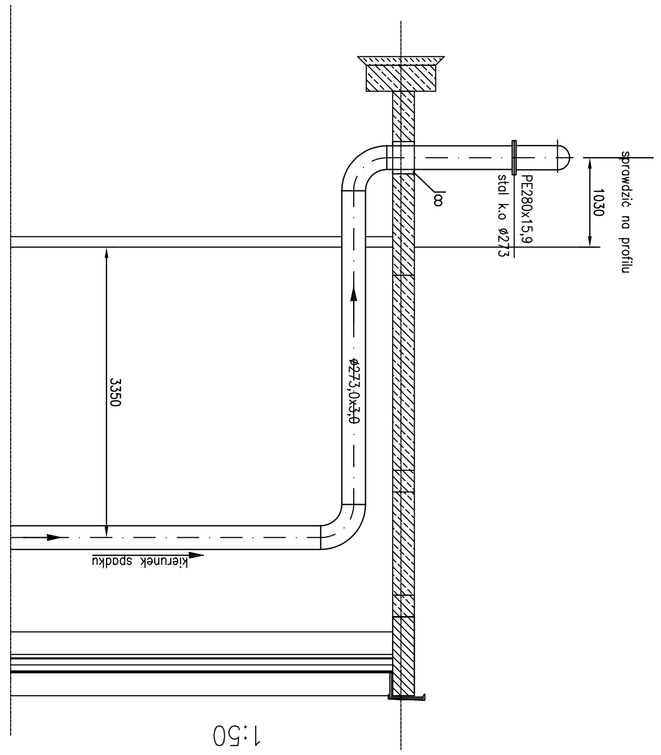

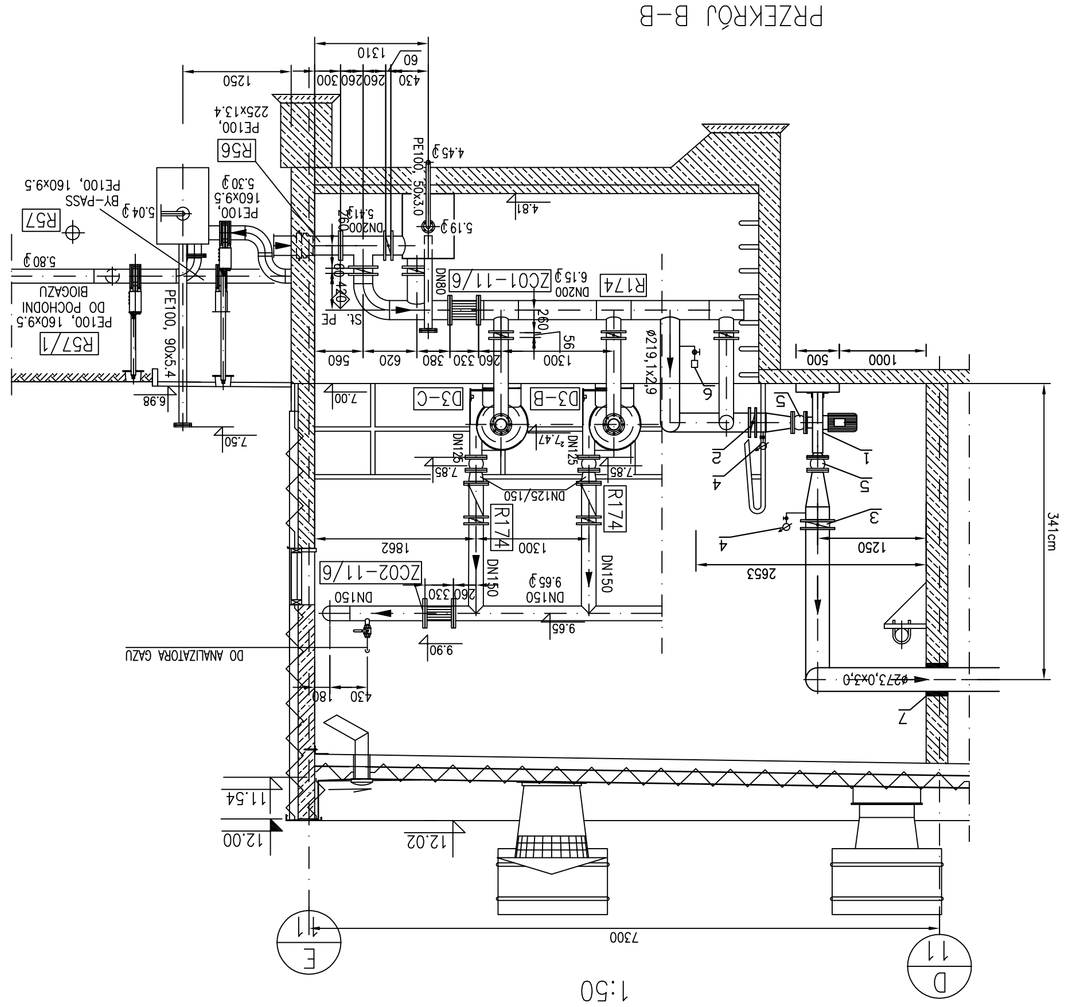

UWAGA!
Rurociągi i kształtki ze stali kwasoodpornej 0H18N9

LEGENDA:
1 – Dmuchawa biogazu V=300-600m3/h, p=11kPa, moc N=4kW szt.1
2 – Przepustnica międzykołnierzowa- zawór kulowy DN200 szt.1
3 – Przepustnica międzykołnierzowa- zawór kulowy DN250 szt.1
4 – Manometr tarczowy o skali 0-20kPa szt.2
5 – Łącznik anorżyczny,mieszek z nitrylu (NBR) DN125 szt.2
6 – Przetwornik ciśnienia (PIC), sterujący wyłączeniem dmuchawy przy p=5mbar szt.1
7 – Przejście gazoszczelne DN250 szt.1
8 – Rura ochronna DN350, wypełnienie pianka szt.1

Inwestor: Zakład Wodociągów i Kanalizacji Sp. z o.o. ul. M. Goliasa 10, 71-662 Szczecin			
Nazwa inwestycji: Rozbudowa OŚK Pomrany w Szczecinie			
Nazwa i adres obiektu budowlanego: Oczyszczalnia Ścieków Komunalnych w Szczecinie ul. Tama Pomorzańska 8, 70-030 Szczecin			
Obiekt: Oczyszczalnia Ścieków Komunalnych w Szczecinie Budynek techniczny – obiekt nr 1.11 pom. nr 1.11/6			
Tytuł rys. INSTALACJA BIOGAZU W WĘZŁE 1.11/6		Skala: 1:50	
Stadium: PROJEKT WYKONAWCZY		Nr rys.	IS-5
Specjalność: TECHN. I INSTAL. SANIT.	Nr uprawnień budowlanych	Data	Podpis
Projektant: mgr inż. Marcin Czemplik	121/003/06	12.2015	
Projektant: mgr inż. Urszula Łoconi	363/84/MGP	12.2015	
Sprawdzający: mgr inż. Krzysztof Gołowski	84/87/UM	12.2015	

BPBK we Wrocławiu Sp.z o.o.
52-010 Wrocław
ul.Opolska 11-19 lok.1
Nr rej. 569-4/2015